64572 1000 W 230 V

Lámparas halógenas para estudio, dos casquillos

Áreas de aplicación

- Trabajos profesionales de cine y TV
- Escenarios de teatros y salas de conciertos
- Entretenimiento

Características del producto

- Funcionamiento en la tensión de red: 120 V | 230 V | 240 V
- Temperatura del color: 3.200 K (para trabajos profesionales de cine y TV)
- Temperatura del color: 3.400 K (para una máxima eficacia lumínica)

© 2019, OSRAM GmbH. Reservado todos los derechos

Datos técnicos

Datos eléctricos

Potencia nominal	1000,00 W
Tensión nominal	230 V

Datos Fotométricos

Flujo luminoso nominal	26000 lm
Temperatura de color	3200 K

Dimensiones y peso

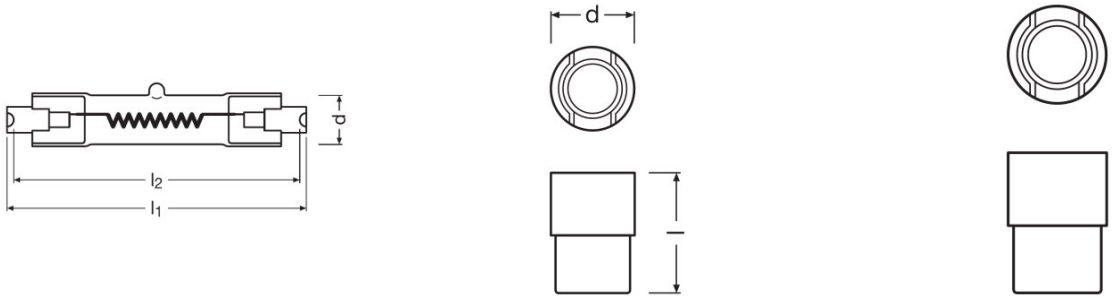

Diámetro	18,0 mm
Largo	88,4 mm
Long. con casq pero sin pitones/conexión	88,40 mm

Duración de vida

Duración	150 h

Datos adicionales del producto

Casquillo (denominación estándar)	R7s

Capacidades

Posición de quemado	Universal

Certificados & Normas

EEI – Etiqueta energética	B

Categorías específicas del país

Código ANSI	Other

© 2019, OSRAM GmbH. Reservado todos los derechos

Hoja de datos de producto

LIF	P2/35
Referencia para pedido	64572

Información del país

Código del producto	Códice METEL	SEG-No.	STK-Number	UK Org
4008321325181	OSRH64572	-	-	-

© 2019, OSRAM GmbH. Reservado todos los derechos

Instrucciones de seguridad

Con el fin de evitar lesiones personales o daños materiales, las lámparas halógenas solo pueden funcionar en luminarias adecuadas, diseñadas con los mecanismos adecuados (pantallas protectoras, rejillas dobles parabólicas, etc.) que garanticen que no podrán escapar piezas o fragmentos si la lámpara explosiona, así como que no pueda filtrarse la radiación ultravioleta durante su funcionamiento. También debe existir una señalización de advertencia para indicar que las lámparas despiden grandes niveles de calor. Se dispone de información detallada a petición.

Logistical Data

Código del producto	Descripción del producto	Unidad de embalaje (Piezas/unidad)	Dimensiones (largo x ancho x alto)	Volúmen	Peso bruto
4008321325181	64572 1000 W 230 V	Estuche de cartón 1	112 mm x 33 mm x 33 mm	0.12 dm^3	22.00 g
4008321325198	64572 1000 W 230 V	Embalaje de envío 50	275 mm x 213 mm x 222 mm	13.00 dm^3	1390.33 g

El código del producto mencionado describe la unidad más pequeña de la cantidad que se puede pedir. Una unidad de envío puede contener uno o más productos individuales. Al cursar un pedido, introduzca la cantidad de la unidad de envío o su múltiple.

Referencias / links

Puede encontrarse un resumen de lámparas para estudios en el póster de lámparas halógenas para estudio.
Para más información acerca de las lámparas halógenas para estudio, escenario y TV, consulte el folleto "Good news for show business"
Lista de referencias cruzadas "Halogen High Voltage Lamps"

Aviso

Sujeto a cambios sin aviso. Excepto errores y omisiones. Asegúrese de utilizar la emisión más reciente.

© 2019, OSRAM GmbH. Reservado todos los derechos