InfraRed Industrial Heat Incandescent

PAR38 IR 175W E27 230V CL 1CT

Las lámparas reflectoras incandescentes de infrarrojos Philips se han diseñado para funcionar en los ambientes más duros, como granjas, baños o cocinas y sus entornos más cercanos. Tienen una estructura reforzada gracias al uso de vidrio endurecido. Su forma compacta y su tapa base universal permiten su uso con cualquier equipo adecuado. El uso de lámparas de calor es un método muy bueno de generar calor. Las lámparas de infrarrojos Philips proporcionan un valor directo y sin corriente a animales, personas y alimentos. Esas ventajas han hecho que granjeros, consumidores y cocineros de todo el mundo elijan las lámparas de infrarrojos Philips porque son las lámparas más robustas y eficientes disponibles para esas aplicaciones.

Datos del producto

• Características Generales

Base/Casquillo	E27
Forma de la lámpara	PAR38 [PAR 38]
Material de la Lámpara	Vidrio duro
Acabado de la Lámpara	Clara
Posición de Funciona-miento	any [Cualquiera o Universal (U)]
Aplicación Principal	Infrared Industrial
Nominal Lifetime	5000 hr
Vida útil nominal (h)	5000 hr

• Característcas de la Fuente de Luz

Designación de Color	C

• Características Eléctricas

Pot. de la Lámpara Estimada	175 W
Tensión de Red	230 V
Regulable	Sí

• Características de Dimensiónes

Longitud Total C	136 (max) mm
Longitud Borde C1 total	124 (max) mm
Diámetro D	121 mm

• Datos Producto

Código de pedido	115799 15
Código de producto	871150011579915
Nombre de Producto	PAR38 IR 175W E27 230V CL 1CT
Nombre de pedido del producto	PAR38 IR 175W E27 230V CL 1CT/12
Piezas por caja	1
Configuración de embalaje	12
Cajas por caja exte-rior	12
Código de barras del producto	8711500115799
Código de barras de la caja exterior	8727900207262
Código logístico - 12NC	923801344209
Peso neto por pieza	308.000 gr

PHILIPS

Plano de dimensiones

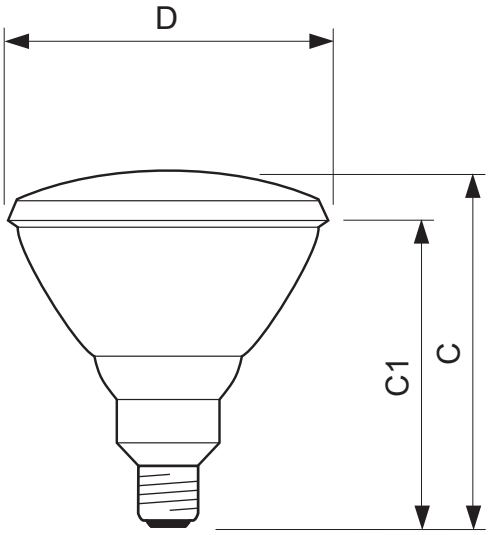

PAR38 IR 175W E27 230V CL 1CT

Product	C (Min)	C (Norm)	C (Max)	C1 (Min)	C1 (Norm)	C1 (Max)	D (Min)	D (Norm)	D (Max)
PAR38 IR 175W E27 230V CL	-	-	136	-	-	124	-	121	-

Casquillo

© 2014 Koninklijke Philips N.V. (Royal Philips)
Todos los derechos reservados.

Las especificaciones están sujetas a cambios sin previo aviso. Las marcas registradas son propiedad de Koninklijke Philips N.V. (Royal Philips) o de sus respectivos propietarios.

www.philips.com/lighting

2014, Marzo 11
Datos sujetos a cambios