MASTER CosmoWhite CPO-TW & CPO-TW Xtra

MASTER CosmoWhite CPO-TW Xtra 140W/728 PGZ12

La nueva generación de lámparas de halogenuros metálicas usada en exteriores ofrece una eficiente y agradable luz blanca

Datos del producto

- Características Generales

Base/Casquillo	PGZ12
Forma de la lámpara	T19 [T 19mm]
Acabado de la Lámpara	Clara
Posición de Funciona-miento	any [Cualquiera o Universal (U)]
Life to 5% failures, horiz.	18000 hr
Life to 10% failures, horiz.	20000 hr
Life to 20% failures, horiz.	24000 hr
Life to 50% failures, horiz.	30000 hr
LSF EL 2kh Rated,12h cyc. hor	99 %
LSF EL 4kh Rated,12h cyc. hor	99 %
LSF EL 6kh Rated,12h cyc. hor	99 %
LSF EL 8kh Rated,12h cyc. hor	99 %
LSF EL 12kh Rated, 12h cyc. hor	98 %
LSF EL 16kh Rated, 12h cyc. hor	97 %
LSF EL 20kh Rated, 12h cyc. hor	90 %
LSF EL 24kh Rated, 12h cyc. hor	80 %
LSF EL 30kh Rated, 12h cyc. hor	50 %

- Característcas de la Fuente de Luz

Código de Color	728 [CCT of 2800K]
CRI @ ±60% power	59 -
Designación de Color	Blanco
Colour Temp. @ ±60% power	2900 K
Lum. Flux EL25°C, Rat. horiz.	17600 Lm
Luminous Flux @ ±60% power	7900 Lm
Lum Effic Rat EL 25°C horiz.	125 Lm/W
Luminous Efficacy @ ±60% power	95 Lm/W
Color Rendering Index, horiz	72 Ra8
Color Temperature, horizontal	2800 K
Color Temp. Tech-nical, horiz.	3000 K
LLMF EL 2000h Rated, horiz.	94 %
LLMF EL 4000h Rated, horiz.	93 %
LLMF EL 6000h Rated, horiz.	92 %
LLMF EL 8000h Rated, horiz.	91 %
LLMF EL 12000h Rated, horiz.	89 %
LLMF EL 16000h Rated, horiz.	88 %
LLMF EL 20000h Rated, horiz.	87 %
LLMF EL 24000h Rated, horiz.	86 %
Coordenada Cromá-tica X	440 -

asimpleswitch.com

PHILIPS

Coordenada Cromática Y	413 -
Chrom. Coord. X @ ±60% power	455 -
Chrom. Coord. Y @ ±60% power	425 -

- Características Eléctricas

Pot. de la Lámpara Estimada	140 W
Potencia lámpara EL 25°C, nom	140.0 W
Potencia lámpara EL 25°C, nom	140.0 W
Voltaje de la Lámpara	94 V
Corriente Lámpara con Bal.Elec	1.50 A
Lamp Current EL at ±60% power	912 mA
Tiempo de Arranque	30 (max) s
Tiempo Caldeo para un Flujo90%	4 (max) min
Regulable	Sí
Tiempo de Re-encendido	900 (max) s
Ratio scotopic/ photopic lumens	1.30 -

- Características Medioambientales

Etiqueta Eficiencia Energética	A+
Contenido de mercurio (Hg)	3.9 mg
Energy consumption kWh/1000h	154 kWh

- Características relativas a UV

Factor de Daño (D/fc)	0.14 -
PET (NIOSH)	8 (min) h500lx

- Requerimientos de Diseño Luminaria

Temperatura Base/ Casquillo	300 (max) C
Temperatura de la Lámpara	550 (max) C

- Características de Dimensiónes

Longitud Total C	150 (max) mm
Diámetro D	19 (nom), 20 (max) mm
Distancia Focal L	66 mm
Longitud de Arco O	22 mm

- Datos Producto

Código de pedido	208538 15
Código de producto	871150020853815
Nombre de Producto	MASTER CosmoWhite CPO-TW Xtra 140W/728 PGZ12
Nombre de pedido del producto	MST CosmoWh CPO-TW Xtra 140W/728 PGZ12
Piezas por caja	1
Configuración de embalaje	12
Cajas por caja exterior	12
Código de barras del producto	8711500208538
Código de barras de la caja exterior	8711500208545
Código logístico - 12NC	928088805127
ILCOS code	MT-140/728-H-PGZ12-20/150
Peso neto por pieza	0.040 kg

Advertencias y seguridad

- Utilizar solamente en luminarias totalmente cerradas, incluso durante pruebas (IEC61167, IEC 62035, IEC60598)
- La luminaria debe ser capaz de contener las piezas de lámpara calientes si la lámpara se rompe
- Utilizar únicamente con equipos de control electrónico
- El equipo de control debe incluir protección de final de ciclo (IEC61167, IEC 62035)

Plano de dimensiones

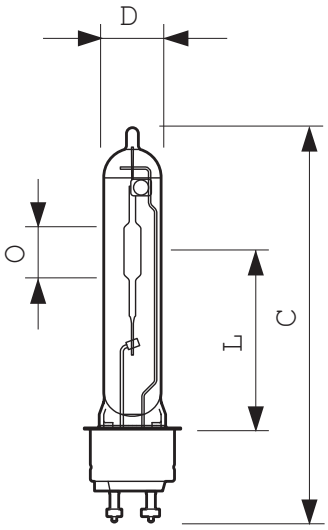

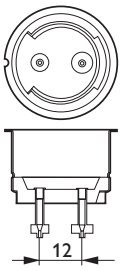

PGZ12

MASTER CosmoWhite CPO-TW Xtra 140W/728 PGZ12

Product	C (Max)	D (Norm)	D (Max)	L (Norm)	O (Norm)
CPO-TW Xtra 140W/728 PGZ12	150	19	20	66	22

© 2014 Koninklijke Philips N.V. (Royal Philips)
Todos los derechos reservados.

Las especificaciones están sujetas a cambios sin previo aviso. Las marcas registradas son propiedad de Koninklijke Philips N.V. (Royal Philips) o de sus respectivos propietarios.

www.philips.com/lighting

2014, Septiembre 27
Datos sujetos a cambios