PAR38

PAR38 120W E27 24V SP 10D 1CT

Lámparas reflectoras de cristal prensado de 121 mm de diámetro de alta intensidad luminosa.

Datos del producto

• Características Generales

Base/Casquillo	E27
Forma de la lámpara	PAR38 [PAR 38]
Posición de Funciona-miento	any [Cualquiera o Universal (U)]
Nominal Lifetime	2000 hr
Vida útil nominal (h)	2000 hr
Vida útil nominal (años)	2 an

• Característcas de la Fuente de Luz

Descripción del Haz	Intensiva
Apertura de Haz	10 D
Apertura Técnica del Haz	10 D
Intensidad Luminosa	23000 (max) cd
Indice Reproducción Cromática	100 Ra8
Temperatura de Color	2700 K
Flujo luminoso nominal	1545 Lm
Rated Beam Angle	10 D
Luminous flux in 90° cone	1545 Lm

• Características Eléctricas

Potencia nominal	120.0 W
Pot. de la Lámpara Estimada	120 W
Factor de Potencia	1 -
Tensión de Red	24 V
Regulable	Sí
Tiempo de arranque	0.0 s
Calentam hasta 60% flujo lum	instant full light

• Características Medioambientales

Etiqueta Eficiencia Energética	C
Energy consumption kWh/1000h	127 kWh

• Condiciones de Medición

Tensión de medición	24 V
Posición pruebas vida útil	180 deg (cap up vertical)
Ciclo de conmuta-ción	8000X
Envejecimiento	1 hour at rated voltage
Referencia LV	See also LV 080-031-010

• Características de Dimensiónes

Longitud Total C	137 (max) mm
Longitud Borde C1 total	123 mm
Diámetro D	123 (max) mm
Excentricidad	1.0 (max) mm
Asimetría	2.5 (max) mm
Tensión vidrio gran parábola	500 nm
Tensión vidrio peq parábola	650 nm
Tamaño L	70 mm

• Datos Producto

Código de pedido	380739 15

PHILIPS

PAR38

Código de producto	871150038073915
Nombre de Producto	PAR38 120W E27 24V SP 10D 1CT
Nombre de pedido del producto	PAR38 120W E27 24V SP 10D 1CT/12
Piezas por caja	1
Configuración de embalaje	12
Cajas por caja exterior	12

Código de barras del producto	8711500380739
Código de barras de la caja exterior	8711500381118
Código logístico - 12NC	923810020511
ILCOS code	IPAR-120-24-E27-121/10
Peso neto por pieza	319.000 gr

Plano de dimensiones

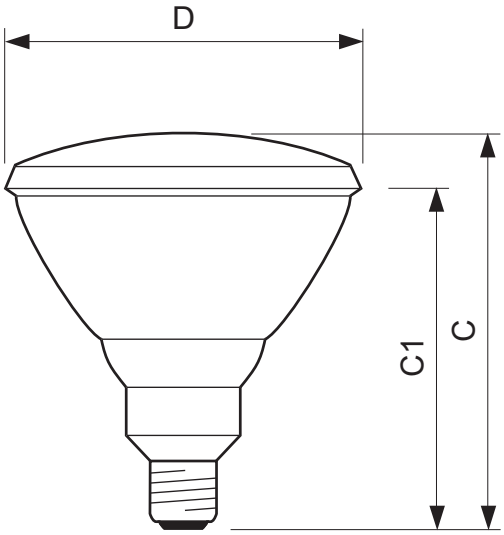

PAR38 120W E27 24V SP 10D 1CT

Product	C (Max)	C1 (Norm)	D (Norm)	D (Max)
PAR38 120W E27 24V SP	137	123	-	123

Casquillo

© 2014 Koninklijke Philips N.V. (Royal Philips)
Todos los derechos reservados.

Las especificaciones están sujetas a cambios sin previo aviso. Las marcas registradas son propiedad de Koninklijke Philips N.V. (Royal Philips) o de sus respectivos propietarios.

www.philips.com/lighting

2014, Febrero 1
Datos sujetos a cambios