MASTERColour CDM-T Elite MW

MASTERColour CDM-TMW Elite 315W/930 1CT

El sistema de iluminación de voltaje medio que ofrece una luz blanca superior y duradera tanto para uso interior como exterior

Datos del producto

- Características Generales

Base/Casquillo	PGZ18
Forma de la lámpara	TMW28 [TMW 28mm]
Acabado de la Lámpara	Clara
Posición de Funcionamiento	any [Cualquiera o Universal (U)]
Vida 5% fallos, electrónico	13900 hr
Vida 10% fallos, electrónico	16000 hr
Vida al 50% de Fallos Bal.Elec	30000 hr

- Característcas de la Fuente de Luz

Código de Color	930 [CCT of 3000K]
Indice Reproducción Cromática	87 (min), 90 (nom) Ra8
Designación de Color	Blanco Cálido
Temperatura de Color	3100 K
Temperatura Técnica de Color	3100 K
Flujo Lum.Lámpara c.Bal.Elec.	38700 Lm
Efic.Luminosa Lámp.c.Bal.Elec.	120 Lm/W
Mantenimiento Lúmenes a 2000h	99 %
Mantenimiento Lúmenes a 5000h	96 %
Mantenimiento lum 8.000 h	92 %
Manten.Lumens (Bal.Elec)10000h	90 %
Mantenimiento lum 12.000 h	89 %
Mantenimiento lum 20.000 h	80 %
Mantenimiento lum a 10% vida	96 %
Mantenimiento lum a 40% vida	89 %
Lumens especificado	34440 Lm
Coordenada Cromática X	0.429 -
Coordenada Cromática Y	0.399 -

- Características Eléctricas

Pot. de la Lámpara Estimada	315 W
Potencia lámpara EL 25°C, nom	315.0 W
Potencia lámpara EL 25°C, nom	315.0 W
Voltaje de la Lámpara	100 V
Corriente Lámpara con Bal.Elec	3.15 A
Corriente de Arranque Lámpara	4.7 A
Tiempo de Arranque	3 (max) s
Tiempo Caldeo para un Flujo90%	1.5 (max) min
Tiempo de Re-encendido	10 (max) min

- Características Medioambientales

Etiqueta Eficiencia Energética	A+

PHILIPS

Contenido de mercurio (Hg)	28 (max) mg
Picogramos por lumen-hora	27.1 p/LuHr
Energy consumption kWh/1000h	346 kWh

- Características relativas a UV

Factor de Daño (D/fc)	0.013 -
PET (NIOSH)	141 h500lx
UV A	3.45 mW/cm2
UV B	0.01 mW/cm2
UV C	0.03 mW/cm2

- Requerimientos de Diseño Luminaria

Temperatura Base/ Casquillo	250 C
Temperatura en el Pinch	300 (max) C
Temperatura de la Lámpara	600 (max) C

- Características de Dimensiónes

Longitud Total C	186 (nom), 188 (max) mm
Diámetro D	28 (nom), 29 (max) mm
Distancia Focal L	88 (min), 90 (nom), 92 (max) mm
Longitud de Arco O	16 mm
Longitud Maxima (pulgadas)	7.4 (max) in
Distancia Focal L (pulgadas)	3.54 in
Diámetro D (pulgadas)	1.1 in

- Datos Producto

Código de pedido	548010 00
Código de producto	871829154801000
Nombre de Producto	MASTERColour CDM-TMW Elite 315W/930 1CT
Nombre de pedido del producto	MASTERC CDM-TMW Elite 315W/930 1CT
Piezas por caja	1
Configuración de embalaje	12
Cajas por caja exterior	12
Código de barras del producto	8718291548010
Código de barras de la caja exterior	8718291548027
Código logístico - 12NC	928601164631
ILCOS code	MT-315/30/1A-H-PGZ18
Peso neto por pieza	124.000 gr

Advertencias y seguridad

- Utilizar solamente en luminarias totalmente cerradas, incluso durante pruebas (IEC61167, IEC 62035, IEC60598)
- La luminaria debe ser capaz de contener las piezas de lámpara calientes si la lámpara se rompe
- Utilizar únicamente con equipos de control electrónico
- El equipo de control debe incluir protección de final de ciclo (IEC61167, IEC 62035)

Plano de dimensiones

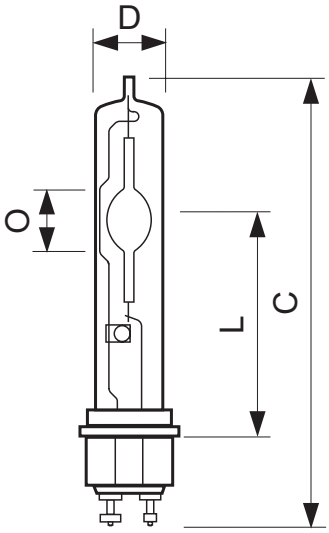

MASTERColour CDM-TMW Elite 315W/930 1CT

Product	C (Norm)	C (Max)	D (Norm)	D (Max)
CDM TMW 315W/930 PGZ18 U	186	188	28	29

Plano de dimensiones

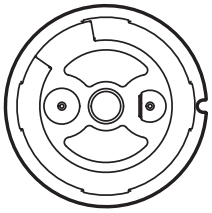

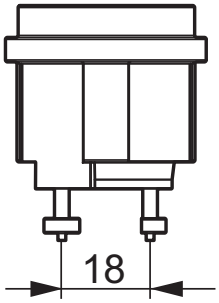

PGZ18

Datos fotométricos

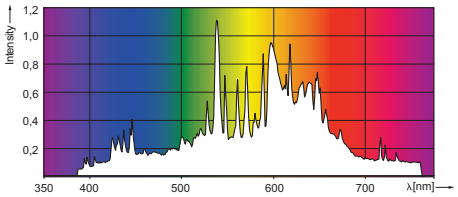

CDM-TMW 315W /930

© 2014 Koninklijke Philips N.V. (Royal Philips)
Todos los derechos reservados.

Las especificaciones están sujetas a cambios sin previo aviso. Las marcas registradas son propiedad de Koninklijke Philips N.V. (Royal Philips) o de sus respectivos propietarios.

www.philips.com/lighting

2014, Febrero 27
Datos sujetos a cambios