CorePro LEDEstándar

CorePro LEDbulb ND 5-40W A60 E27 840

Las bombillas CorePro LED se han diseñado para reemplazar las bombillas incandescentes y son compatibles con las luminarias existentes con casquillos E27

Datos del producto

Información general	
Base de casquillo	E27 [E27]
Conforme con EU RoHS	Sí
Vida útil nominal (nom.)	15000 h
Ciclo de conmutación	50000X
Tipo técnico	5-40W
Referencia de medición de flujo	Sphere

Datos técnicos de la luz	
Código de color	840 [CCT de 4000 K (841)]
Ángulo de haz (nom.)	200 °
Flujo lumínico (nom.)	470 lm
Designación de color	Blanco frío (CW)
Temperatura del color con correlación (nom.)	4000 K
Eficacia lumínica (nominal) (nom.)	94,00 lm/W
Consistencia del color	<6
Índice de reproducción cromática -CRI (nom.)	80
LLMF al fin de vida útil nominal (nom.)	70 %

Operativos y eléctricos	
Frecuencia de entrada	50 a 60 Hz
Power (Rated) (Nom)	5 W
Corriente de lámpara (nom.)	55 mA
Equivalente de potencia	40 W
Hora de inicio (nom.)	0,5 s
Tiempo de calentamiento hasta el 60 % flujo lum. (nom.)	0.5 s
Factor de potencia (nom.)	0.5
Voltaje (nom.)	220-240 V

Temperatura	
Temperatura máxima (nom.)	75 °C

Controles y regulación	
Regulable	No

Mecánicos y de carcasa	
Acabado de la lámpara	Esmerilado
Forma de la bombilla	A60 [A 60mm]

Aprobación y aplicación	
Clase de eficiencia energética	F
Consumo energético kWh/1000 h	5 kWh
Número de registro EPREL	397629

Datos de producto	
Código de producto completo	871869657779000
Nombre de producto del pedido	CorePro LEDbulb ND 5-40W A60 E27 840
EAN/UPC - Producto	8718696577790

CorePro LEDEstándar

Código de pedido	57779000
Cantidad por paquete	1
Numerador SAP - Paquetes por caja exterior	10
Material SAP	929001234602

Peso neto (pieza) SAP	0,080 kg

Plano de dimensiones

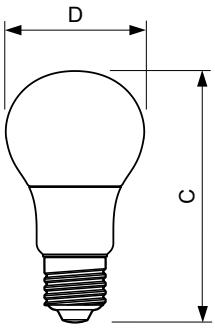

Entrybulb 230V 6W-40W 470lm 4000K E27 ND

Product	D	C
CorePro LEDbulb ND 5-40W A60 E27 840	60 mm	110 mm

Datos fotométricos

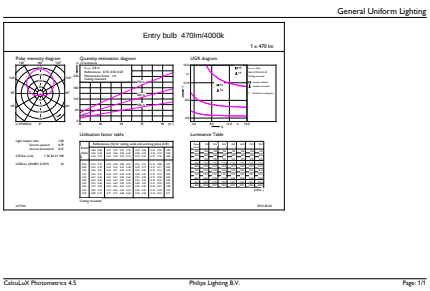

CorePro LEDbulb ND 5-40W A60 E27

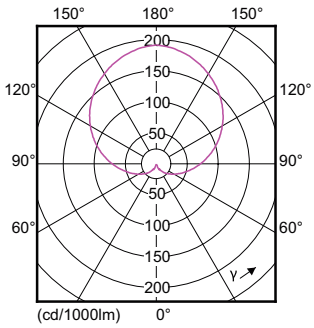

CorePro LEDbulb ND 5-40W A60 E27

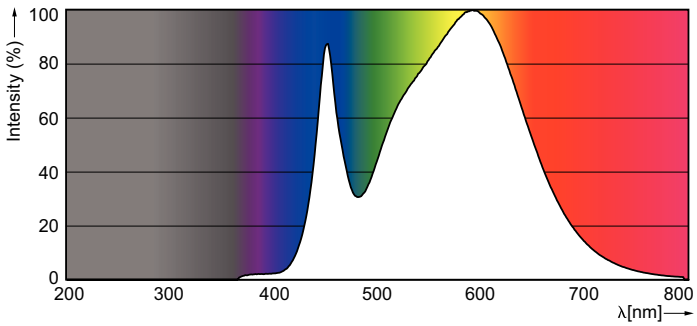

CorePro LEDEstándar

Vida útil

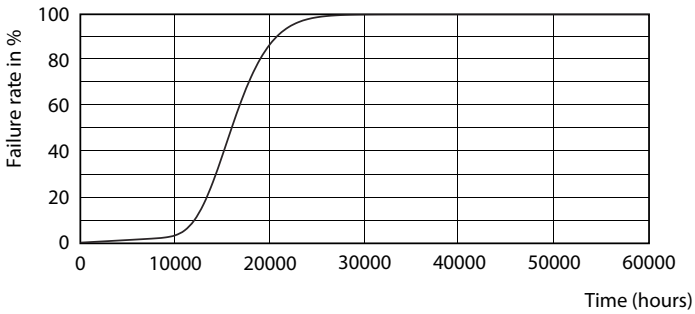

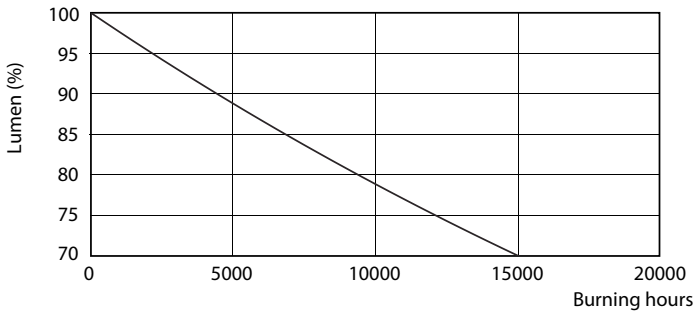

LEDbulb 40W E27 830 FR A60

LEDbulb 40W E27 830 FR A60

© 2021 Signify Holding Todos los derechos reservados. Signify no otorga representación o garantía con respecto a la exactitud o integridad de la información incluida aquí y no será responsable de ninguna acción que dependa de la misma. La información presentada en este documento no está destinada a su uso con fines comerciales ni forma parte de ningún presupuesto ni contrato, a menos que Signify acuerde otros términos. Philips y el emblema de escudo de Philips son marcas comerciales registradas de Koninklijke Philips N.V.