CorePro LEDspot 12V

CorePro LED spot ND 5-35W MR16 840 36D

Las lámparas CorePro LEDspots resultan perfectas para la iluminación puntual y ofrecen una luz cálida de tipo halógeno. Son compatibles con la mayoría de las luminarias existentes con casquillo MR16 GU5.3 y están diseñadas para la sustitución de puntos halógenos o incandescentes. Las lámparas LED suponen un importante ahorro de energía y minimizan los costes de mantenimiento.

Datos del producto

Información general	
Base de casquillo	GU5.3 [GU5.3]
Conforme con EU RoHS	Sí
Vida útil nominal (nom.)	15000 h
Ciclo de conmutación	50000X
Tipo técnico	5-35W

Datos técnicos de la luz	
Código de color	840 [CCT de 4000 K (841)]
Ángulo de haz (nom.)	36 °
Flujo lumínico (nom.)	390 lm
Intensidad luminosa (nom.)	650 cd
Designación de color	Blanco frío (CW)
Temperatura del color con correlación (nom.)	4000 K
Eficacia lumínica (nominal) (nom.)	78,00 lm/W
Consistencia del color	<6
Índice de reproducción cromática -IRC (nom.)	80
LLMF al fin de vida útil nominal (nom.)	70 %
Flujo lumínico en cono de 90° (nominal)	390 lm

Operativos y eléctricos	
Frecuencia de entrada	- Hz
Power (Rated) (Nom)	5 W
Corriente de lámpara (nom.)	575 mA
Equivalente de potencia	35 W
Hora de inicio (nom.)	0,5 s
Tiempo de calentamiento hasta el 60 % flujo lum. (nom.)	0.5 s
Factor de potencia (nom.)	0.6
Voltaje (nom.)	12 V

Temperatura	
Temperatura máxima (nom.)	82 °C

Controles y regulación	
Regulable	No

Aprobación y aplicación	
Etiqueta de eficiencia energética (EEL)	A+
Apto para la iluminación de acento	Sí
Consumo energético kWh/1000 h	6 kWh

Datos de producto	
Código de producto completo	871869671065400

CorePro LEDspot 12V

Nombre de producto del pedido	CorePro LED spot ND 5-35W MR16 840 36D
EAN/UPC - Producto	8718696710654
Código de pedido	71065400
Cantidad por paquete SAP	1

Numerador SAP - Paquetes por caja exterior	10
Material SAP	929001344502
Peso neto (pieza)	0,045 kg

Plano de dimensiones

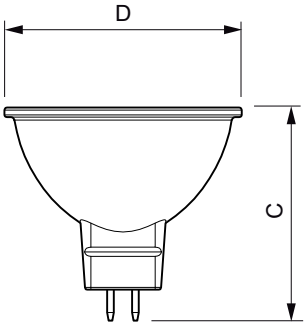

Product	D	C
CorePro LED spot ND 5-35W MR16 840 36D	51 mm	46 mm

MR16 12V ACV 4.7-35W 450lm 36D 4000K ND

Datos fotométricos

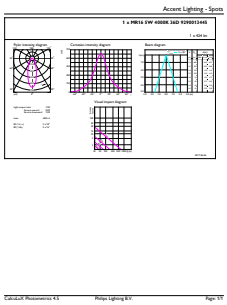

CorePro LEDspotLV 35W GU5-3 840 36D

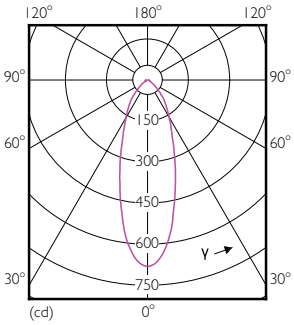

CorePro LEDspotLV 35W GU5-3 840 36D

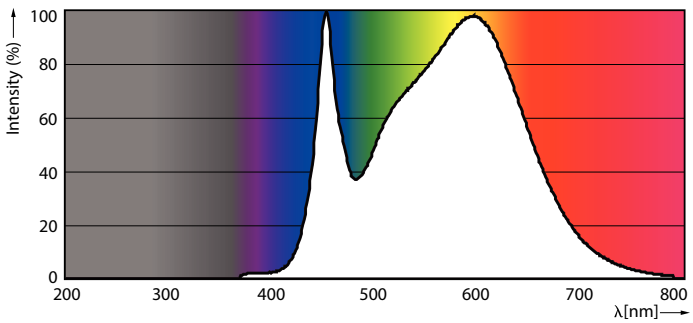

CorePro LEDspotLV 35W GU5-3 840 36D

CorePro LEDspot 12V

Vida útil

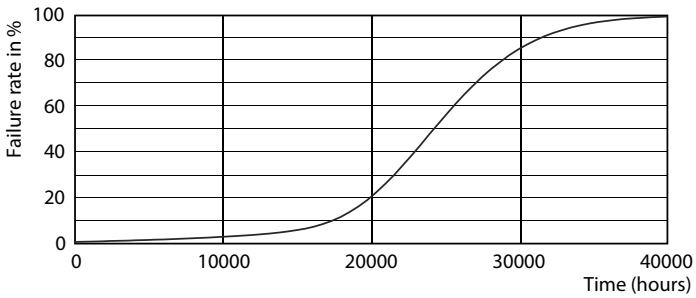

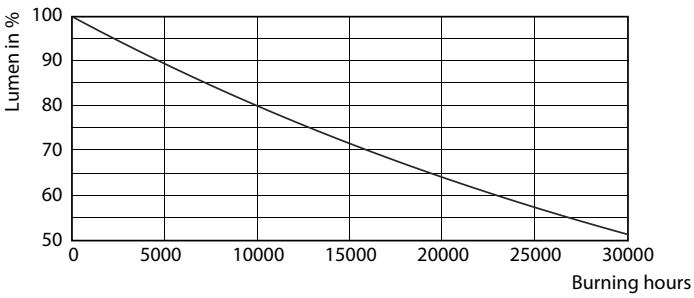

CorePro LEDspotLV 20W GU5-3 827 36D

CorePro LEDspotLV 20W GU5-3 827 36D

© 2020 Signify Holding Todos los derechos reservados. Signify no otorga representación o garantía con respecto a la exactitud o integridad de la información incluida aquí y no será responsable de ninguna acción que dependa de la misma. La información presentada en este documento no está destinada a su uso con fines comerciales ni forma parte de ningún presupuesto ni contrato, a menos que Signify acuerde otros términos. Philips y el emblema de escudo de Philips son marcas comerciales registradas de Koninklijke Philips N.V.